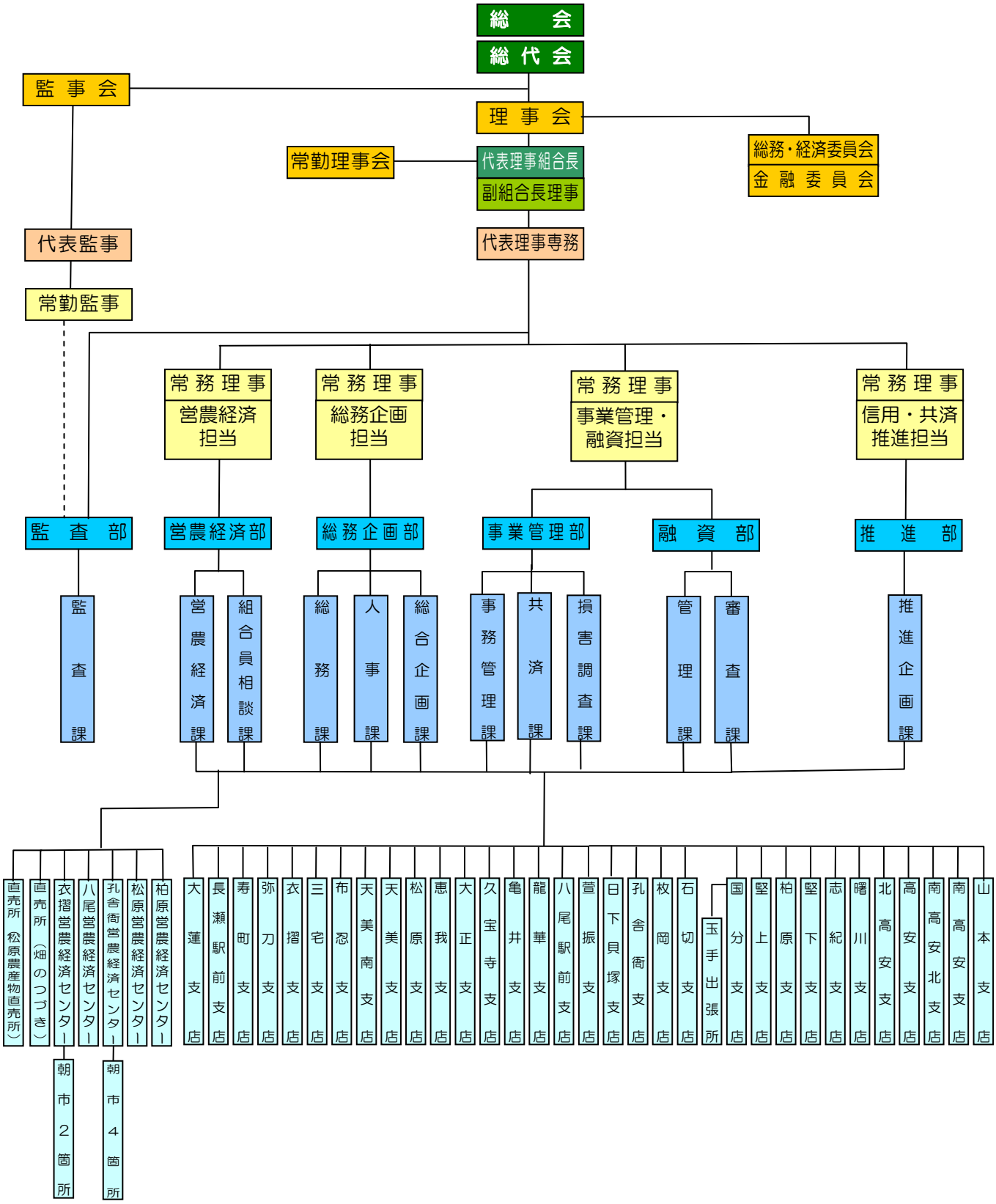ＪＡ大阪中河内組織機構図